FUSION FLATFIX

Leichtgewichtes Flachdach Montagesystem

3 mal schneller als bei anderen Systemen

FUSION
FLATFIX

FlatFix Fusion
für Flachdächer

FlatFix Fusion ist ein revolutionäres und leichtgewichtiges Flachdach-Montagesystem für Solarmodule, das auf verschiedene Art und Weisen aufgebaut werden kann, um so für jedes Flachdach eine optimale Lösung bieten zu können. Das System wurde entworfen, um mit einer nur geringen Anzahl von Komponenten schnell und einfach Solarmodule auf ein Flachdach montieren zu können. Die Hauptkomponenten werden mit intelligenten Klick-Verbindungen zusammengefügt. Für die Montage der Solarmodule ist nur ein Werkzeug nötig. Dies trägt auch dazu bei, dass die Installationszeit des PV-Systems ohne Zugeständnisse an die Qualität zu machen, sehr stark verkürzt wird.

Aufstellung

Das FlatFix Fusion-System kann für nahezu alle Flachdach-Situationen eingesetzt werden. Durch den aerodynamischen Entwurf können sowohl große als auch kleine Systeme schnell und einfach mit einem Minimum an Ballast platziert werden. Das Einzigartige des Systems ist, dass es sich mit den gleichen Komponenten sowohl in der klassischen Süd-Aufstellung als auch in Ost-West- oder Nord-Süd-Aufstellung aufbauen lässt. Durch den Aufstellungswinkel von 13 Grad wird das PV-System bei nahezu jeder Ausrichtung sehr gute Erträge erzielen.

Aerodynamisches und geschlossenes System

Das aerodynamische und geschlossene Design schützt das PV-System gegen die nachteiligen Wetter- und Windeinflüsse, aber ist ausreichend offen, so dass sich unter dem System keine Wärme aufbauen kann. Sowohl die Seiten als auch die Rückseite des PV-Systems werden mit universellen Winddeflektoren geschützt. Hierdurch wird weniger Macht auf das PV-System und die Solarmodule ausgeübt, was der Lebensdauer der Solarmodule zu Gute kommt.

Kühlung

Die Winddeflektoren strahlen durch die Eigenschaften des verwendeten Materials Wärme aus, wodurch die Solarmodule passiv gekühlt werden. Hierdurch bleiben die Solarmodule in Bezug auf heutige Systeme bis zu 5 Grad kühler. Dies verbessert den Ertrag des PV-Systems und kommt der Lebensdauer der Solarmodule zu Gute.

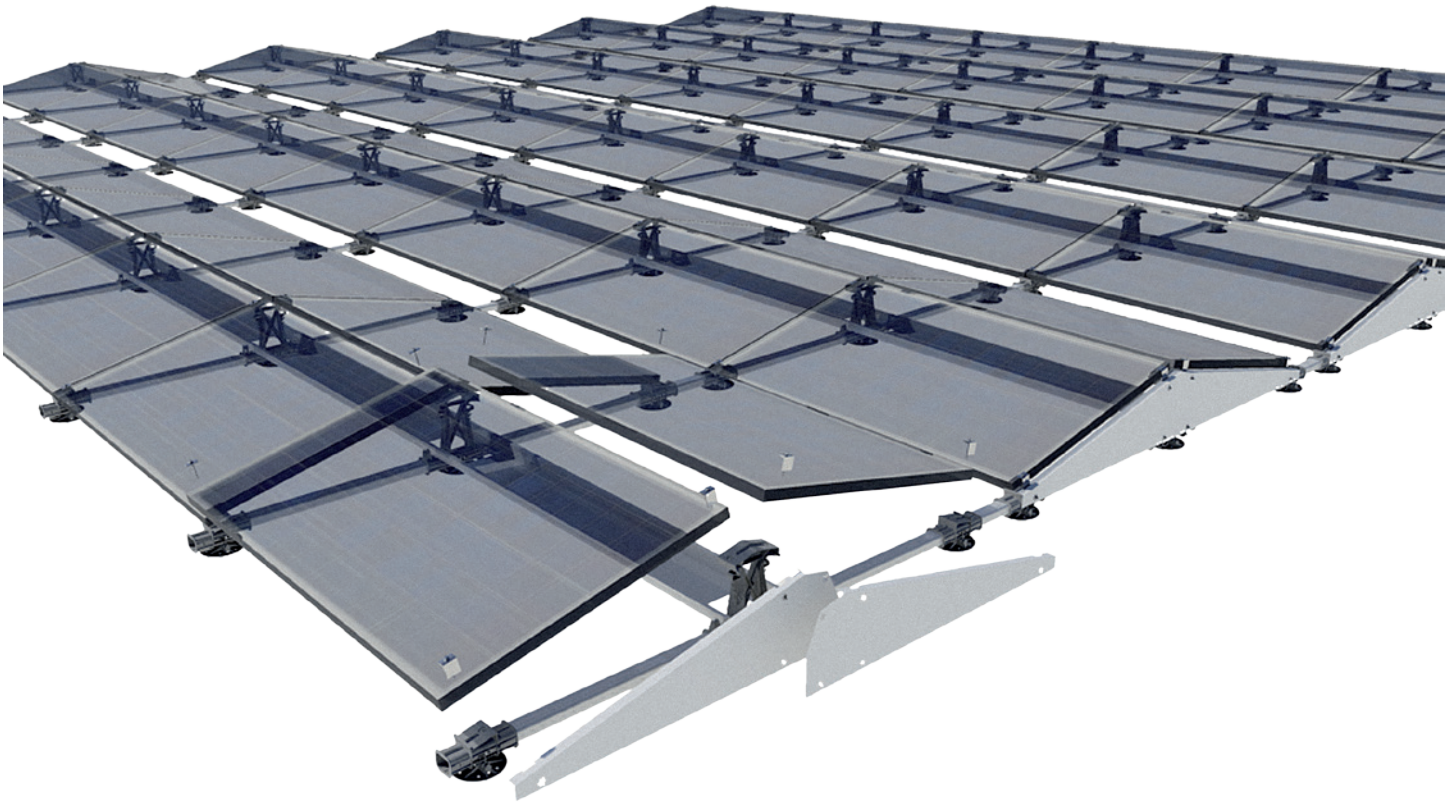

Ballast
FlatFix Fusion ist ein Leichtgewicht-System. Durch die gekoppelte und geschlossene Struktur muss das System nur an einer Anzahl strategischer Punkte beschwert (verstärkt) werden. Hierdurch ist die zusätzliche Dachbelastung sehr niedrig. In den universellen Ballasthaltern können verschiedene Sorten Ballast, wie Kies, Betonziegel und Haltebänder, verwendet werden.

Dachbelastung
Die selbsteinstellenden Dachstützen sorgen für eine optimale Druckverteilung auf dem Dach. Durch das geringe Gewicht des Systems ist die durchschnittliche Punktlast auf der Dachdecke niedriger als 10kPa. Die Dachstützen können, ohne Zwischenmontage von Schutzgummis, Matten oder Folien, direkt auf jede Art von Dachdecke angepasst werden. Die Dachstützen sorgen dafür, dass das System über dem Dach „schwebt“, wodurch Niederschlag, wie Regen und Schmelzwasser, einfach vom Dach abfließen kann.

Kabelmanagement
Das Design sieht ein integriertes Kabelmanagement-System vor. Um die Chance auf Störungen in der Verkabelung des PV-Systems zu reduzieren, können die Kabel und Stecker der Solarmodule einfach am Montagesystem befestigt werden. Die Verkabelung liegt hierdurch nicht auf dem Dach.

Thermischer Effekt
Die verschiedenen Komponenten sind durch klickbare los-fest-Kopplungen miteinander verbunden. Außerdem kann das System über die stationär platzierten Dachstützen „gleiten“, ohne dass diese sich von den Basiselementen lösen. Hierdurch wird der thermische Effekt des Gebäudes nicht an das PV-System weitergegeben und umgekehrt. Dies verhindert Beschädigungen am PV-System und an der Dachdecke.

Transport und Handhabung
Die Hauptkomponenten werden durch intelligente Klick-Verbindungen gekoppelt. Die Basisprofile haben bereits das richtige Maß, wodurch Messen und Sägen auf dem Dach nicht nötig sind. Dadurch, dass die Basisprofile bereits das richtige Maß besitzen, stehen die Solarmodule im Verhältnis zueinander immer in optimaler Aufstellung und es werden Messfehler verhindert.
Die geringe Anzahl von Komponenten und die verwendeten Materialien sorgen für ein niedriges Gewicht und Volumen. Dies macht das System hinsichtlich Lagerung, Transport und Handhabung, einfach.

Kalkulation
Mit Hilfe des Kalkulationstools kann jedes einzelne Projekt einfach berechnet werden. Sowohl die benötigten Materialien als auch die Ballaststandorte können mit dem Kalkulationstool bestimmt werden. Außerdem ist es möglich, Bauzeichnungen zu erstellen.

Material
Die Basiskomponenten des FlatFix Fusion-Systems wurden aus hochwertigem Aluminium, beschichtetem Stahl und Hightech-Kunststoff hergestellt.
Alle verwendeten Materialien wurden ausführlich auf Qualität, Nachhaltigkeit und Witterungseinflüsse, wie UV, Frost, Wasser und Luftfeuchtigkeit, getestet.

Garantie
Das FlatFix Fusion-System wurde im Windkanal getestet und ist durch mehrere Patente geschützt. FlatFix Fusion ist ein 100% niederländisches Produkt mit einer einzigartigen Garantie von 20 Jahren.

www.ClickFit.nl
info@clickfit.nl

FlatFix Fusion

Single- oder Dual-Aufstellung

- Süd
- Ost-West
- Nord-Süd

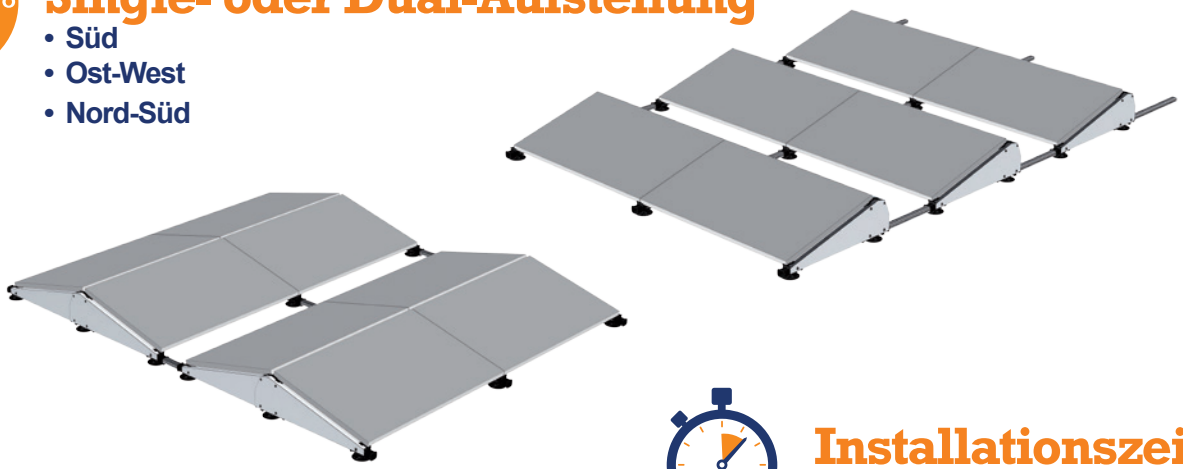

Installationszeit

- Klick-Verbindungen statt Schrauben
- Nur ein Werkzeug für die Montage von Solarmodule
- Fixmaßen, kein Messfehler

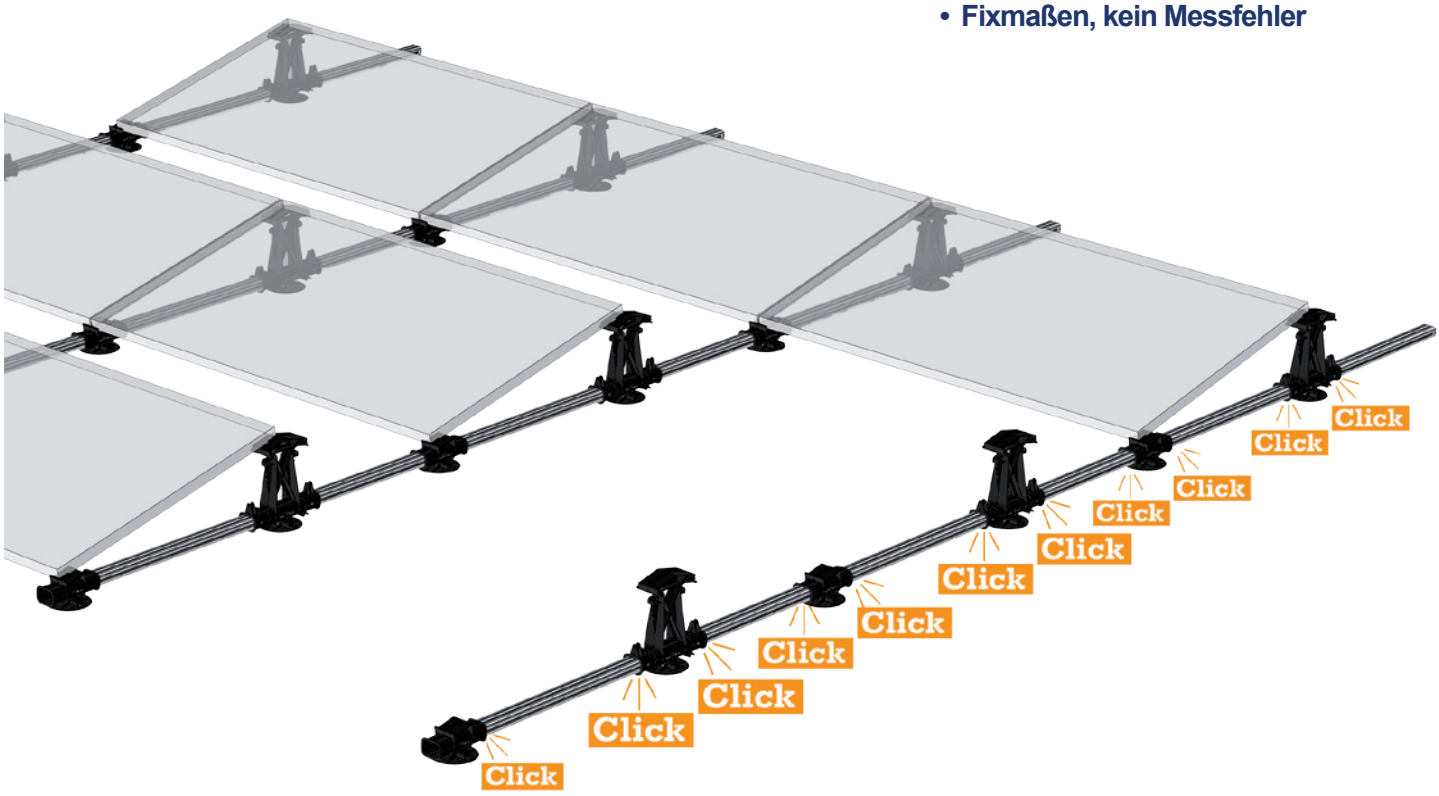

Transport und Handhabung

- Geringe Anzahl von Komponenten
- Geringes Gewicht
- Keine langen Profile
- Fixmaßen

Kräfte auf dem Dach

- Leichtgewicht, wenig Ballast notwendig
- Selbsteinstellende Dachstützen
- Thermische Entkopplung
- Niedrige Punktlast
- Anwendbar auf jede Art von Dach
- Verschiedene Sorten Ballast möglich

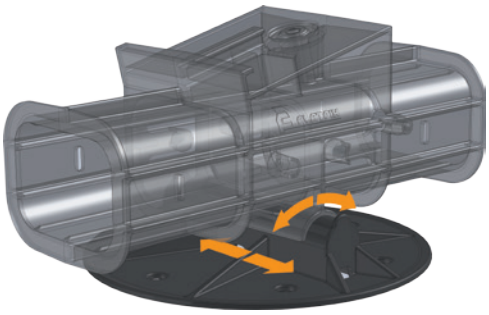

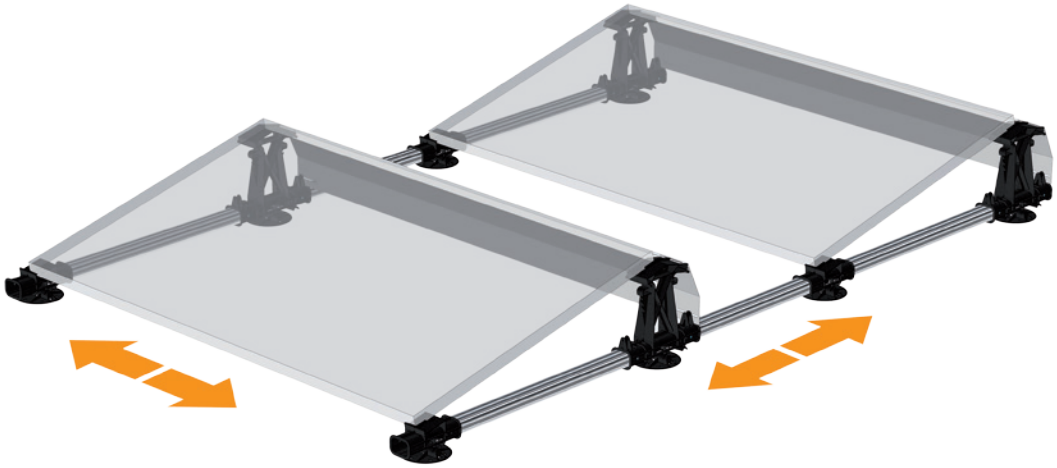

Aerodynamisches und geschlossenes System

- Sturmsicher
- Weniger Kräfte auf das Solarpanel ermöglicht eine längere Lebensdauer
- Passively cooled optimizing yield
- Ästhetisches Design

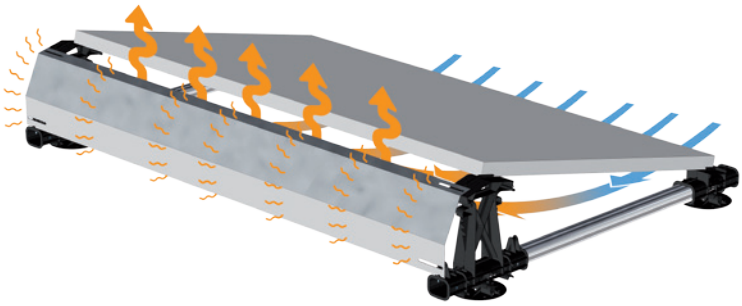

Kalkulation

- Kalkulationstool verfügbar für:
- Berechnung Ballast
- Bauzeichnungen
- Benötigten Materialen

Garantie

- Einsatz von Hightech-Materialien
- Windkanal getestet
- Berechnung nach Eurocode
- Garantie von 20 Jahren

CLICKFIT FLATFIX

Für Unterstützung und Dealers besuchen Sie www.clickfit.nl

Paderbornstraat 4
7418 BP Deventer
The Netherlands

Telefon +31 570 624 177
Fax +31 570 621 485
Mail info@clickfit.nl

www.ClickFit.nl

ClickFit / FlatFix ist ein Produkt von Esdec B.V.